© COPYRIGHT by MEIKO

Code de type : KF-M EV6 N2-1 AT65P	
1.0	Vidange de cuve DN 50, Ø 55 a, Tuyauterie de connexion et siphon à prévoir sur place (DN 70)
2.0	Connexion d'eau à la machine : Eau froide adoucie 12 - 24°C, DN 20, G 3/4 a max. 0,54 mmol/l $CaCO_3$ (max. 3°dH) Consommation env. 260 l/h pour le rincage final Consommation env. 90 l pour le remplissage du réservoir
3.0	Connexion électrique à la machine : 3N PE 400V ~ 50Hz Câble de connex. dimensionné pour : 44,3 A courant nominal / puissance nominale : 44,3 A / 28,0 kW Section de raccordement max.: 35 mm² Longueur du câble libre à partir du sol fini / sortant du mur : env. 4 m conduite de compensation de potentiel Interrupteur principal à prévoir par le client
6.0	Charge calorifique du bac de lavage Les valeurs s'appliquent pour les conditions ambiantes suivantes : Température ambiante 22 °C, humidité relative 55 % Répartition de la charge thermique totale (machine 6.1 et charge 6.2) en mode lavage sur les surfaces aspirées. (surfaces d'aspiration recommandées selon EN 16282): 6.01: env. 67% 6.02: env. 33%
6.1	Charge thermique de la machine en mode de lavage normal : Latente : 1,9 kW, sensible : 2,9 kW, total : 4,8 kW Pour une température d'arrivée d'eau fraîche d'env. 12 °C
6.2	Charge thermique de la vaisselle de lavage doit être considérée séparément.
	Tenir compte de toutes les autres charges ambiantes pour la sollicitation totale de la pièce. La ventilation de la pièce doit être conçue conformément à la norme EN 16282.
	Zone recommandée pour l'arrivée des conduites sur place (eau, vidange, électricité)
	Separation
Équipement de la machine	
Récupération de la chaleur de l'air évacué	
Table d'entrée à la charge du client	
Table de sortie à la charge du client	

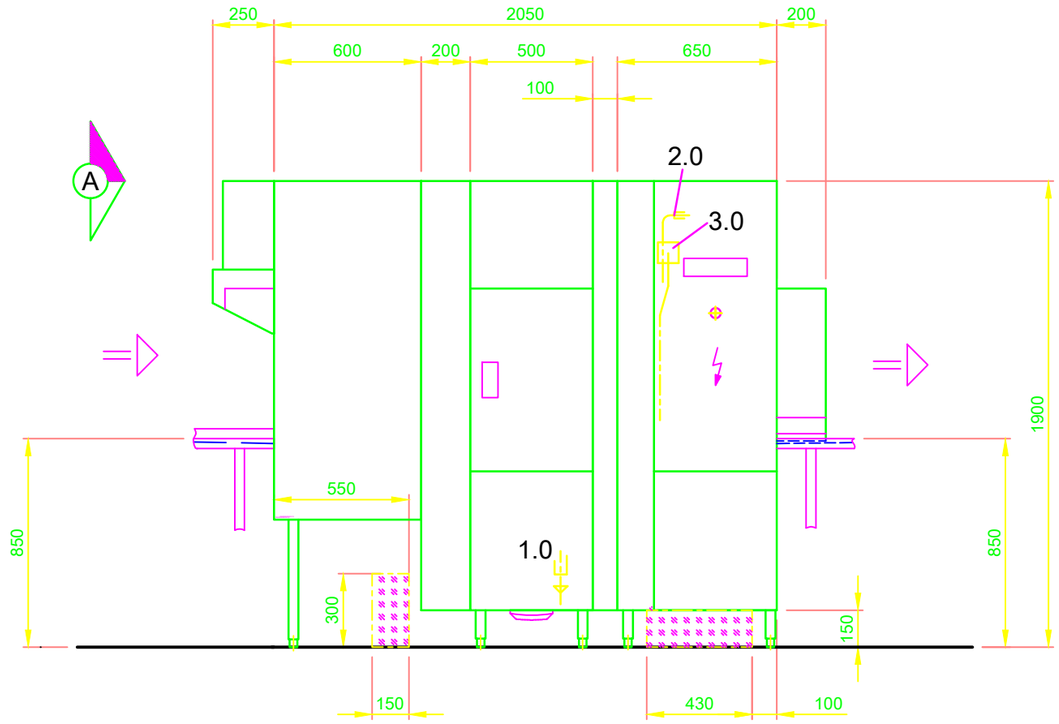

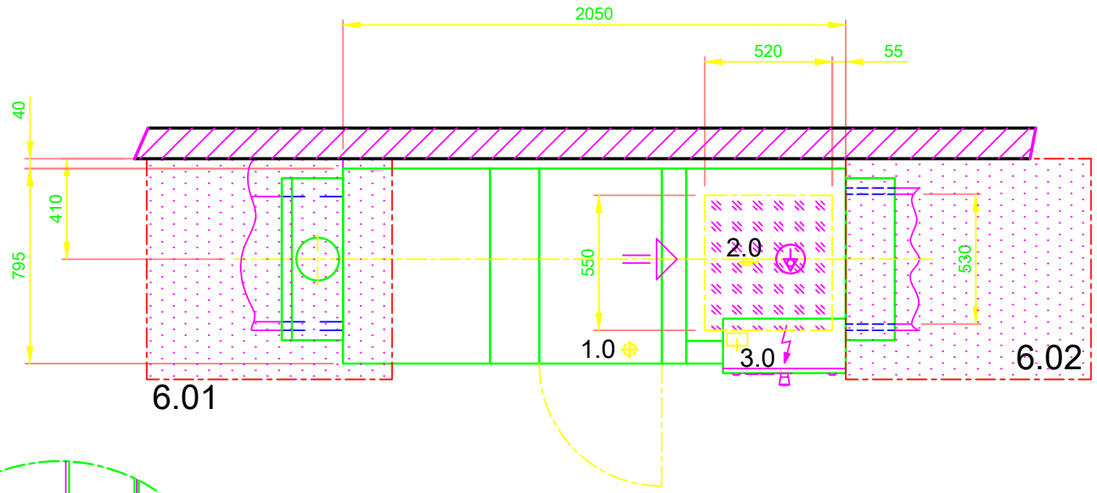

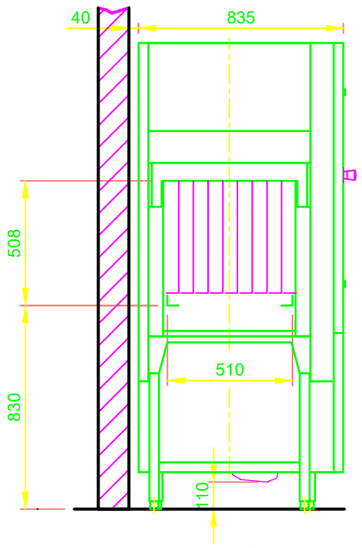

VUE DE FACE A

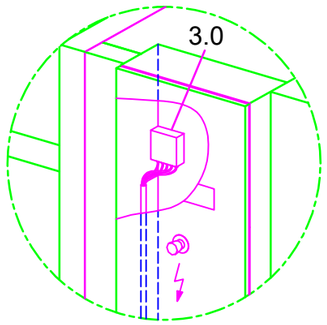

Connexion électrique dans l'armoire de la machine

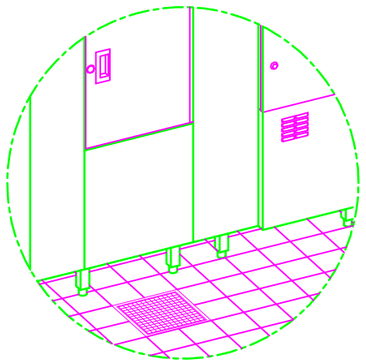

Prévoir un drainage de l'eau du sol en face de la machine !

MEIKO NEDERLAND B.V.
Aploniastraat 40, 3084 CC ROTTERDAM
POSTBUS 3008 HB ROTTERDAM
TEL. (+31) 88 105 0000 TELEFAX (+31) 88 105 0050
E-MAIL: info@meiko.nl www.meiko.nl

Technische wijzigingen voorbehouden. De tekening is gebaseerd op de door u laatst aangeleverde bouwkundige tekening.
Auteursrecht volgens de wet voorbehouden.

Opgelet:
Dit document is alleen geldig in combinatie met de in het document " Belangrijke aanwijzingen " gedefinieerde voorwaarden! Kan bij de producent aangevraagd of in het partnernet gedownload worden.

Révision

Betreft: UPSTER PLAN NORMALISE / BEL		Type: UPSTER K-M 250 G-D ELECTRIQUE
Tekening Nr.: S00087969		Opdracht Nr.:
Schaal: 1:25	getekend: 09.08.2020 m-iplan	nagezien: 09.08.2020 m-iplan

BEL FR

OM000020938.2.5

© COPYRIGHT by MEIKO