COPYRIGHT by MEIKO

1.0	Maschinenanschluss: Ablauf-Anschlussleitung, DN 22 Schlauch intern in der Maschine als Siphon verlegt
1.1	Ablauf (max. 700 mm ab Oberkante Fertigfußboden), DN 50
2.0	Maschinenanschluss: Frischwasserzuleitung, G 3/4"
2.2	Weich-Kaltwasser 10°C, DN 15, G 3/4 a max. 0,54 mmol/l $CaCO_3$ (max. 3°dH) Durchflussmenge: 5,0 l/min Mindestfließdruck: 60 kPa / 0,6 bar vor dem Magnetventil Maximaldruck: 500 kPa / 5,0 bar Abstellhahn und Feinfilter ≤ 25 µm
3.0	Maschinenanschluss: Elektro Anschlussleitung 4G 10mm²
3.1	El. Zuleitung zur Maschine: 3PE 460V ~ 60Hz Nominalstrom / - Leistung: 31,3 A / 22,9 kW Potentialausgleichsleitung
	Elektrische Ausstattung geeignet für Netzspannung: 3 PE 440-480 V 60 Hz
6.0	Wärmebelastung des Spülraumes Die Werte gelten für folgende Raumbedingungen: Raumtemperatur 22 °C, Rel. Feuchte 55 % Empfohlene Absaugflächen nach EN 16282 Die Gesamtwärmelast beinhaltet 6.1
6.1	Wärmelast der Maschine im normalen Spülbetrieb: bei 10 Programmabläufen/h: gesamt 4,5 kW, sensibel 3,0 kW, latent 1,5 kW
	Für die gesamte Raumbelastung sind alle weiteren Raumlasten zu berücksichtigen. Die Raumbelüftung ist nach EN 16282 auszulegen.

Anschlussleitung(en) ab Ausgang Maschine 1,8 m

Maschinenausstattung

- Tank- und Boilerheizung verriegelt
- (A) Einschubhöhe
- Klemmen potentialfrei (änderbar auf 230V) für bauseitiges Klarspüler-Dosiersystem
- Klemmen potentialfrei für bauseitiges Reinigerdosiersystem
- Rückwandverkleidung
- Hauptschalter, eingebaut

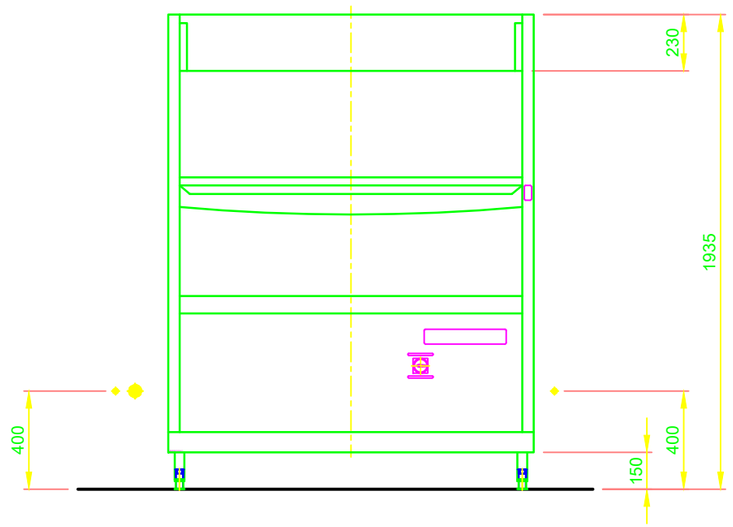

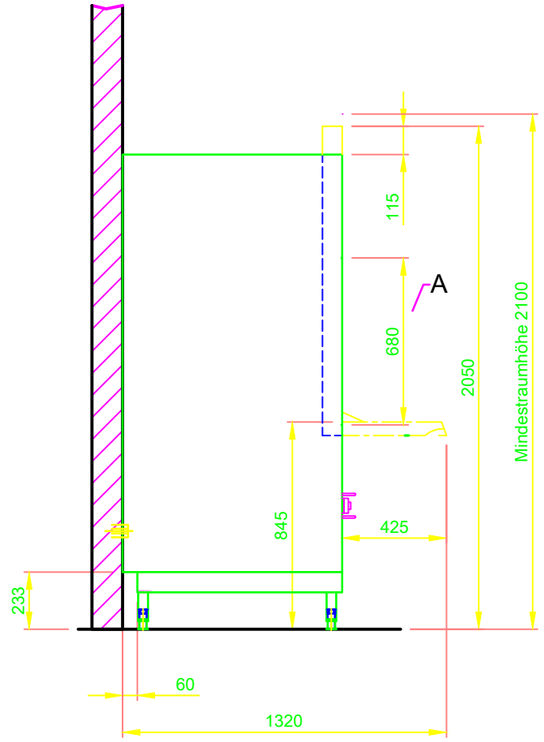

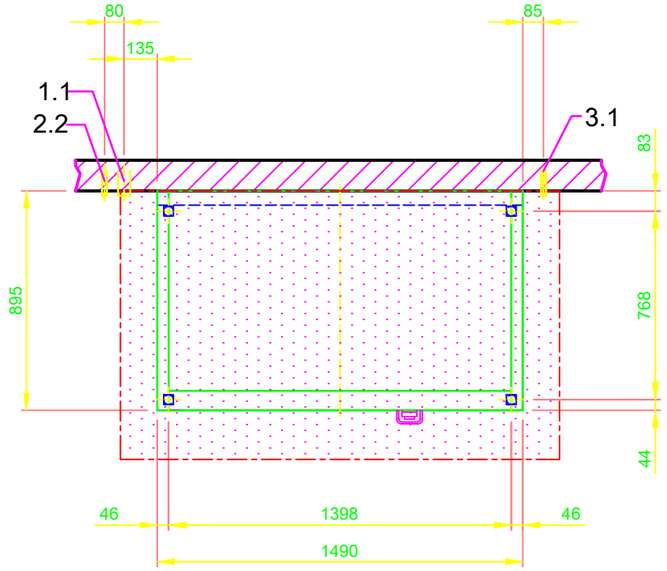

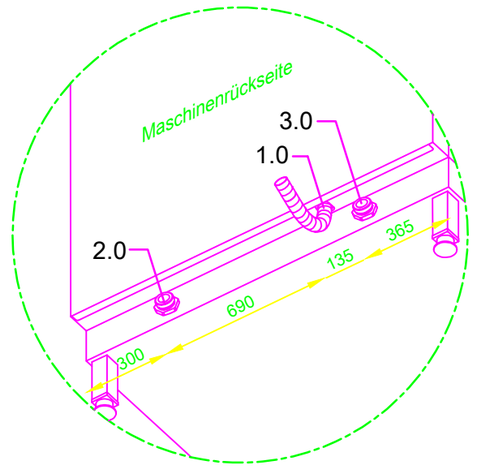

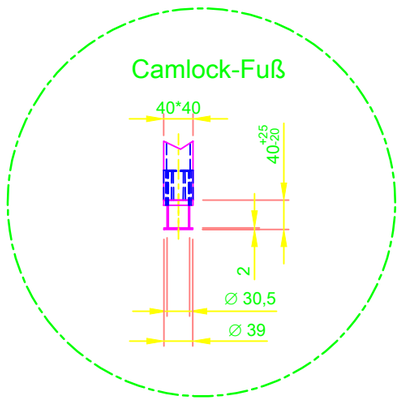

MASCHINENBAU GMBH & CO.KG.
ENGLERSTR.3 77652 OFFENBURG GERMANY
TEL. 0781/2030 TELEFAX 0781/2031303
E-MAIL: m-iplan@meiko-global.com

Diese Zeichnung darf ohne unsere Genehmigung weder zur Kenntnisnahme an Dritte weitergegeben bzw. kopiert noch zu Wettbewerbszwecken verwendet werden. Alle Rechte vorbehalten ! Änderungen bedingt durch den technischen Fortschritt vor- behalten. Diese Zeichnung wurde automatisiert erstellt und unterliegt nicht dem Prüf- und Freigabeprozess, sowie dem Änderungsdienst.
Bitte beachten:
Dieses Dokument ist nur gültig im Zusammenhang mit den im Zusatzblatt "wichtige Hinweise" definierten Bedingungen! Diese können beim Hersteller angefordert oder im Partnernet heruntergeladen werden.

Änderung

Betreff:
SPÜLMASCHINE
MASSBLATT / XXX

MARINE OFFSHORE / RIVER / FERRY

Titel/Typ:
FV250.2

Zeichn.-Nr.:
S00088212

Auftrags-Nr.:

Maßstab	gezeichnet:	geprueft:
1:25	10.08.2020 m-iplan	10.08.2020 m-iplan

OM000021576.2.1

XXX DE

COPYRIGHT by MEIKO